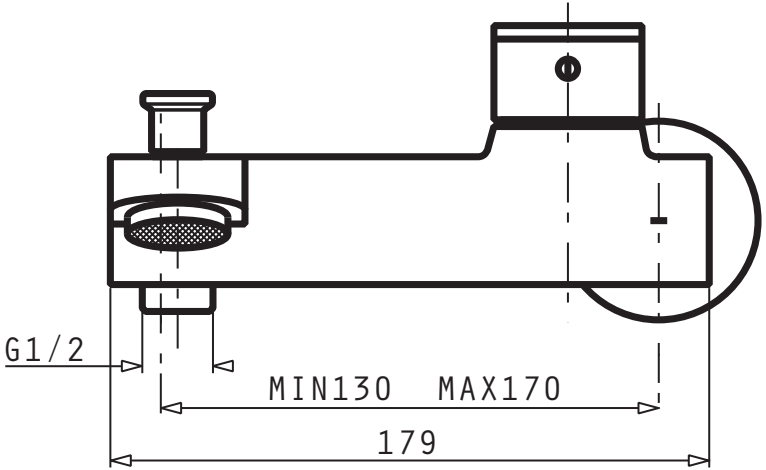
G1/2
MIN130 MAX170
179

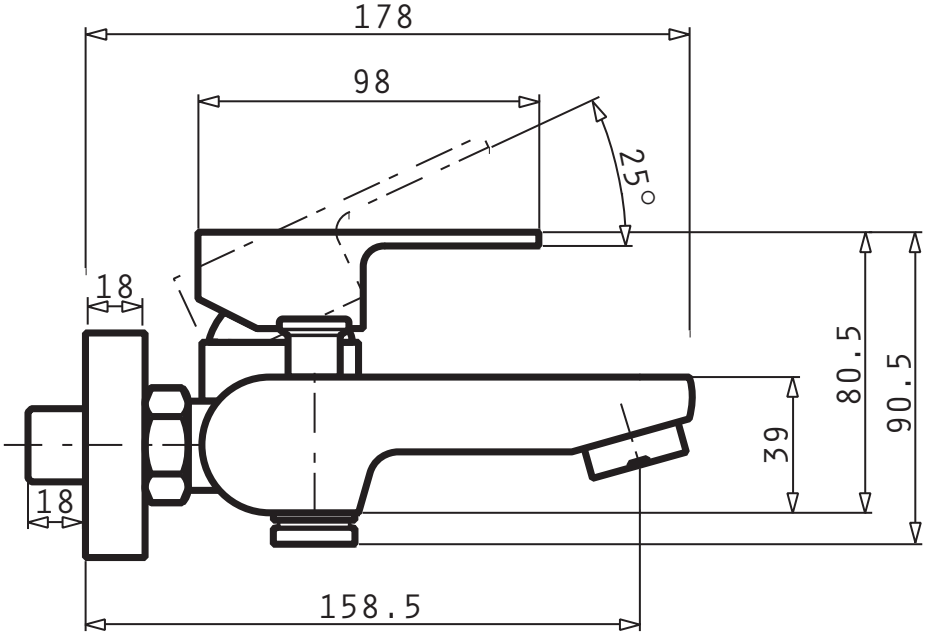
178
98
25°
18
18
80.5
90.5
39
158.5