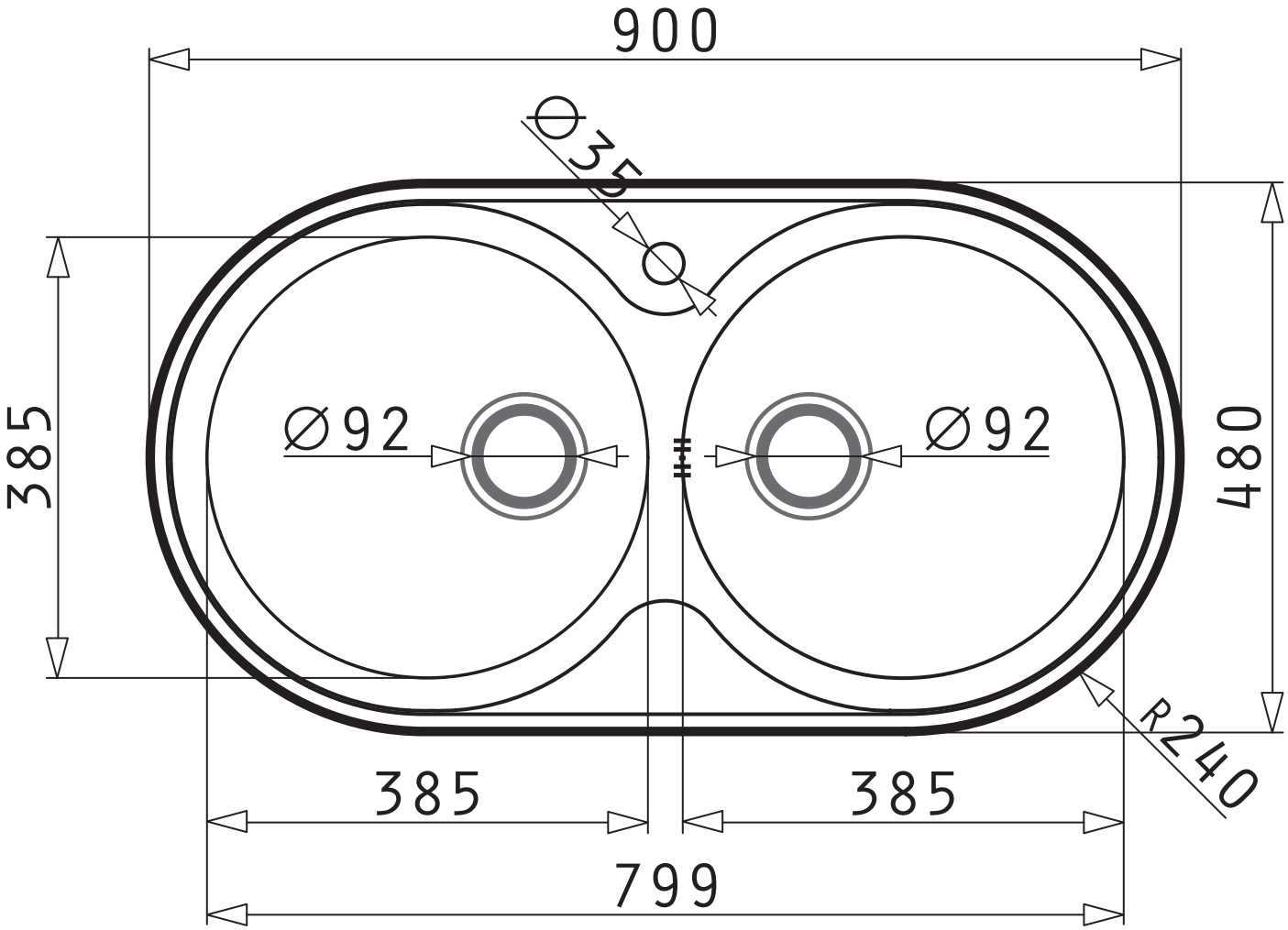
900
Ø35
385
Ø92
Ø92
480
R240
385
385
799